TopSolid'Cam

MILLTURN TECHNOLOGIES

WFL

TopSolid'Cam de Missler Software :

La solution CFAO optimale pour les machines de WFL Millturn Technologies

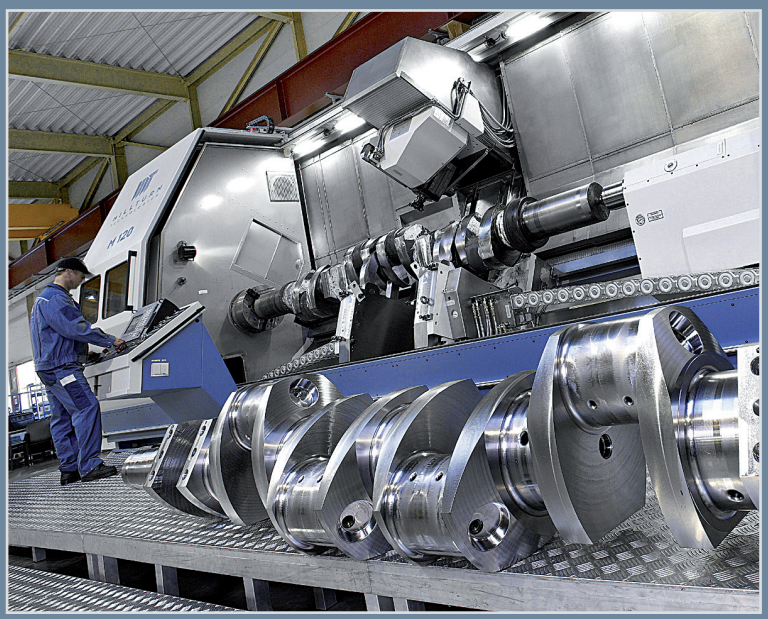

WFL Millturn Technologies GmbH&Co.KG est le premier fournisseur mondial dans le domaine de l'usinage intégral et est spécialisé exclusivement dans la fabrication de tours-fraiseurs multifonctionnels.

Ces machines permettent d'usiner des pièces complexes pour lesquelles il était nécessaire d'utiliser plusieurs machines auparavant.

Pour optimiser les multiples possibilités de cette nouvelle génération de centres d'usinages, et maîtriser la complexité de cette technologie, une solution de CFAO à la pointe du développement s'est donc imposée.

TopSolid'Cam : Le confort et la sécurité de programmation

Depuis 2005, WFL Millturn Technologies fait confiance à TopSolid'Cam de l'éditeur français Missler Software. TopSolid'Cam est une solution intégrée permettant de piloter tous les tours-fraiseurs quel que soit le type des opérations à générer :

- tournage et fraisage 2 axes
- fraisage 3 axes
- fraisage 4&5 axes positionnés
- fraisage 4&5 axes continus
- tournage multi-axes
- synchronisation et simulation complexe

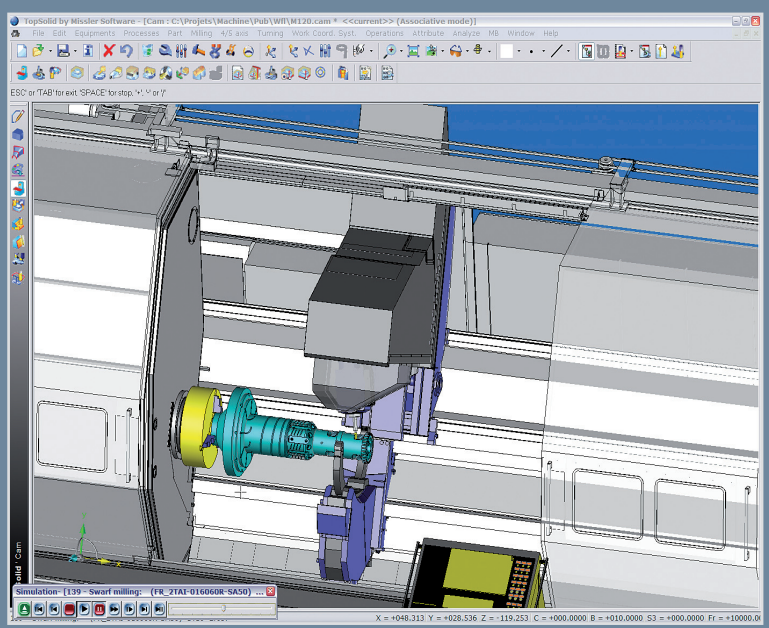

TopSolid'Cam : Partenaire CFAO de WFL Millturn Technologies

Missler SOFTWARE

Une proche coopération entre WFL Millturn Technologies et Missler Software a vu le jour ; elle est relayée dans différents pays par des revendeurs compétents de Missler Software.

Les fonctionnalités de TopSolid'Cam qui ont convaincu WFL Millturn Technologies :

- Reconnaissance topologique
- Reconnaissance des formes afin de proposer à l'utilisateur la meilleure méthodologie possible pour enlever les copeaux
- Simulation
- Gestion automatisée du brut au fil des usinages
- Contrôle collision
- Reconnaissance des features issues de TopSolid

Une production rapide et sûre avec WFL Millturn Technologies et TopSolid'Cam :

- Gagnez du temps et de la productivité en optant pour un tour-fraiseur multifonctionnel
- Profitez de plus de flexibilité et sécurité avec une CFAO adaptée
- Travaillez en sécurité avec les deux leaders mondiaux de leur domaine

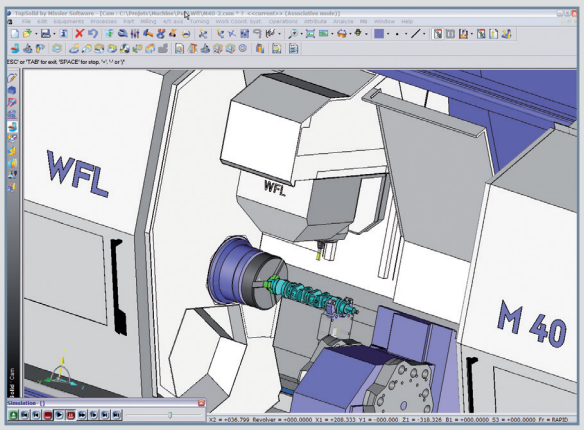

TopSolid'Cam permet la programmation complète de la pièce en tournage, fraisage et en 5 axes

TopSolid'Cam de Missler Software pour les machines de WFL Millturn Technologies: la solution qui s'impose pour minimiser vos temps d'intégration et maximiser votre productivité !

Missler Software
7, rue du Bois Sauvage
91055 Evry, France
Tél. : +33 (0) 1 60 87 20 20
Fax : +33 (0) 1 60 87 20 30
E-mail : info@topsolid.com
Web : www.topsolid.fr

WFL Millturn Technologies GmbH&Co.KG
Wahringerstr. 36
4030 Linz, Austria
Tél. : +43 70 694 11 - 0
Fax : +43 70 694 11 - 8172
E-mail : office@wfl.at
Web : www.wfl.at